LAUNCH

Sicherheit und komfortables Handling: Das Verschwindscharnier mit Stiftsicherung

01 Anforderungen

„Wo Türen häufig aus- und eingehängt werden, kommt es auf komfortables Handling und eine optimale Sicherung der Scharniere an.

Mit dem Verschwindscharnier mit Stiftsicherung bieten wir eine Lösung, die diesen Anforderungen gerecht wird.”

Thorsten Küster, Konstruktion

02 Produktvorteile

Sichere und komfortable Nutzung, flexibel einsetzbar

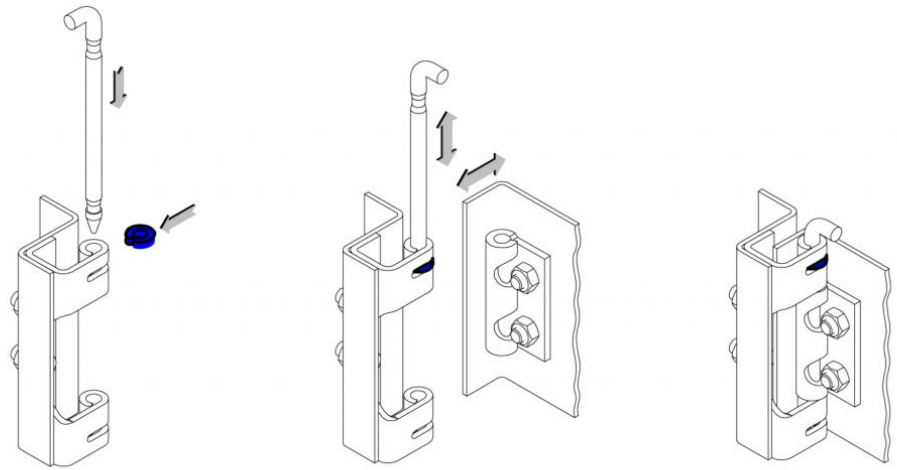

Sicherer Einsatz in Anlagen, Maschinen und Schaltschränken

Durch den Sicherungs-Clip ist der Stift vor Herausfallen und Losrütteln geschützt.

- Schutz vor Verlieren des Stiftes im Gehäuse
- Rüttelsicher

Komfortables Handling

Der Stift kann zum Aushängen der Tür soweit herausgezogen werden, dass das Türteil frei aushängbar ist. Der Stift rastet dabei im Sicherungs-Clip ein und ist damit unverlierbar.

- Angewinkelter Stift für komfortable Handhabung
- Werkzeugloses Aus- bzw. Einhängen der Tür möglich

Flexibel einsetzbar

- Türteil anschraub- oder anschweißbar
- Arretierscheibe zur Nutzung mit unterschiedlichen Lochbildern
- Langlöcher im Türteil zum präzisen Toleranzausgleich (+/- 2 mm)
- Durch Materialkombination Stahl verzinkt und POM in vielen Bereichen einsetzbar

03 Maße / Bestelloptionen

RoHS WEEE 160°

Werkstoff (4-124.02)

Rahmenteil, Türteil, Stift und Arretierscheibe: Stahl, verzinkt
Sicherungsclip: POM, blau

Werkstoff (4-124.03)

Rahmenteil, Stift und Arretierscheibe: Stahl, verzinkt
Türteil: Stahl, roh
Sicherungsclip: POM, blau

- Tür aufliegend
- Scharnier nicht sichtbar
- Abkantung 23 mm
- Türteil anschraubbar (4-124.02)
- Türteil anschweißbar (4-124.03)
- Rechts / links einsetzbar
- 120° Öffnungswinkel

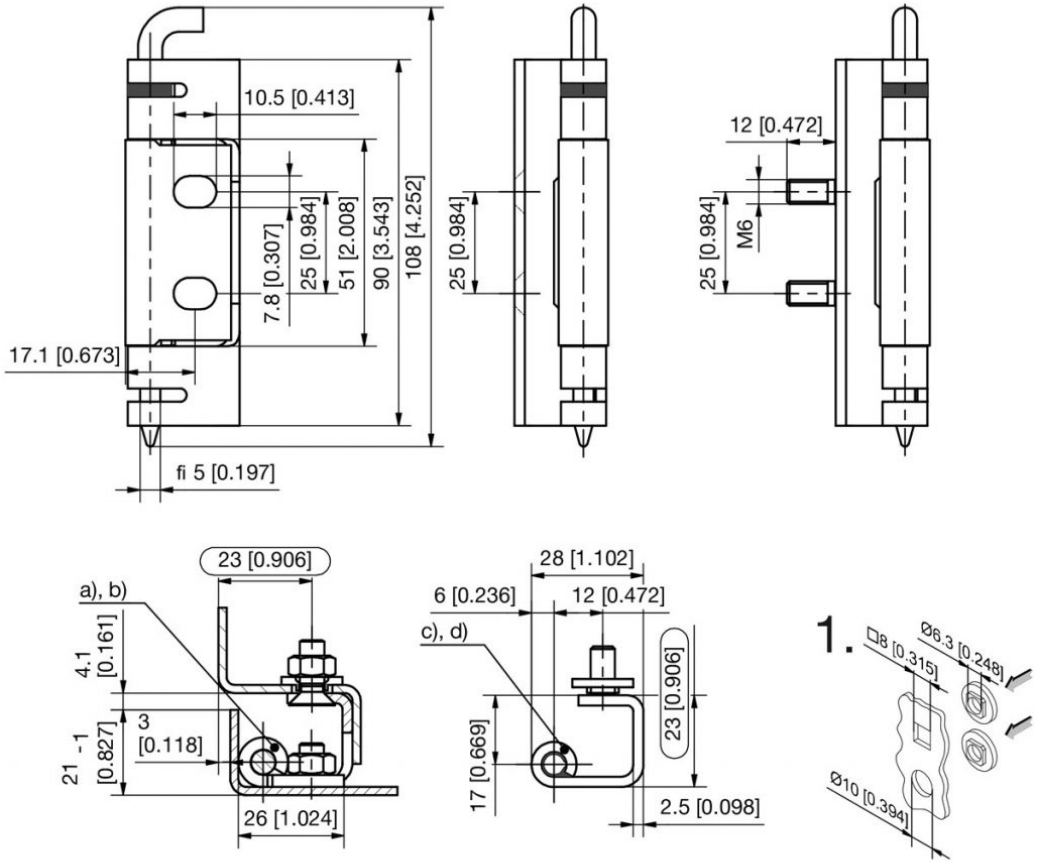

02 Verschwindscharnier mit Stiftsicherung

Produktsystem	Türteil	Rahmenteil	Einbauöffnung im Rahmen	Artikelnummer	Link
4-124.02	anschraubbar	mit Senkbohrung für M6 + Arretierscheibe	▢ 8 oder Ø 10	243-9113.00-00000	▶
		mit Senkbohrung für M6	Ø 6,3	243-9115.00-00000	▶
		mit Gewindebolzen M6 + Arretierscheibe	▢ 8 oder Ø 10	243-9114.00-00000	▶
		mit Gewindebolzen M6	Ø 6,3	243-9116.00-00000	▶
4-124.03	anschweißbar	mit Senkbohrung für M6 + Arretierscheibe	▢ 8 oder Ø 10	243-9117.00-00000	▶
		mit Senkbohrung für M6	Ø 6,3	243-9119.00-00000	▶
		mit Gewindebolzen M6 + Arretierscheibe	▢ 8 oder Ø 10	243-9118.00-00000	▶
		mit Gewindebolzen M6	Ø 6,3	243-9120.00-00000	▶

Kontakt

Sie haben Fragen zu den Produkten oder wünschen eine persönliche Beratung? Unsere Produktexperten stehen Ihnen jederzeit zur Seite.

DIRAK GmbH –
Mitglied der DIRAK-Gruppe

DIRAK Dieter Ramsauer
Konstruktionselemente GmbH
Königsfelder Straße 1
58256 Ennepetal
Deutschland

Tel.: +49 (0) 2333 / 837-0
Fax: +49 (0) 2333 / 837-103
E-Mail: info@dirak.de

Impressum

DIRAK Dieter Ramsauer
Konstruktionselemente GmbH
Königsfelder Straße 1
58256 Ennepetal
Deutschland

Tel.: +49 (0) 2333 / 837-0
Fax: +49 (0) 2333 / 837-103
E-Mail: info@dirak.de

Geschäftsführer:
Jens Boche

Eingetragen im Handelsregister
beim Amtsgericht Hagen,
HRB 7977
Umsatzsteueridentifikations-
nummer: DE 261 585 314
Letzte Aktualisierung: Juni 2023